UNIDADES DE GUIAS LINEARES

Aplicada nos projetos modernos onde a confiabilidade e a durabilidade são imprescindíveis no deslocamento de um movimento linear. As Unidades de Guias Lineares DOVER proporcionam a eliminação de construção mecânica até então necessária para guiar hastes de cilindros, suportam esforços radiais e axiais. São ideais como dispositivos antigiro de hastes e conferem precisão no deslocamento em altas velocidades. Estão disponíveis em duas versões, a primeira com buchas autolubrificantes para trabalho a velocidades médias com altas cargas e a segunda com buchas de esferas recirculantes, que proporcionam baixo atrito, ideais para altas velocidades e cargas menores. Ambas as versões possuem sistema auto compensador de esforços na flange de ligação com o cilindro pneumático.

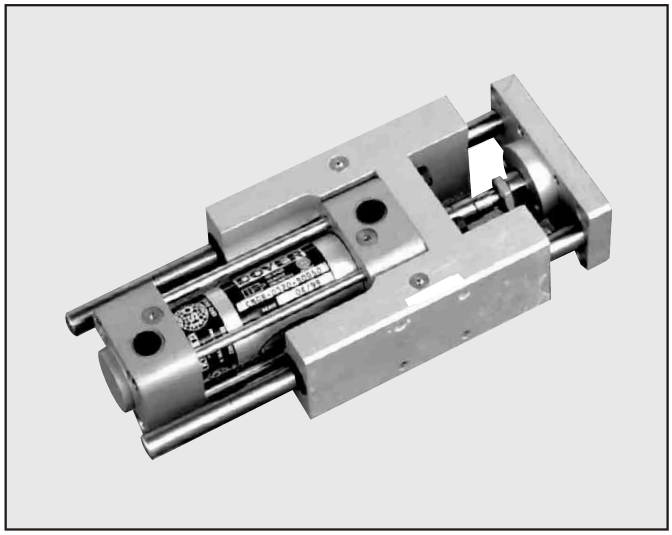

CARACTERÍSTICAS CONSTRUTIVAS

Guias (Haste):	Aço SAE 1045 retificado com cromo duro
Corpo:	Alumínio fundido
Flange Fixação:	Alumínio fundido
Guias (Bucha):	Bronze fosforoso ou rolamentos de esferas recirculantes

Construção com materiais nobres com alta qualidade e usinagens precisas conferem às guias lineares uma aplicação ilimitada, propiciando excelente resistência à cargas e alta performance.
Anel raspador em todos os modelos e caixa de graxa.
Versatilidade de aplicação e montagem, dispondo de três possibilidades de fixação.

GABARITO DE CODIFICAÇÃO

GLIH ☐ ☐ ☐ ☐ ☐ ☐ ☐

CURSO
050
100
150
200
300
400
500

DIAM.	CILINDRO
020	20mm
025	25mm
032	32mm
040	40mm
050	50mm
063	63mm
080	80mm
100	100mm

VERSÕES	
B	BUCHAS AUTO LUBRIFICANTES EM BRONZE
R	ROLAMENTO DE ESFERAS RECIRCULANTES

Nota: Para codificação do conjunto montado com cilindro pneumático ver grade de codificação nas páginas 1.1/06, 1.1/11, 1.1/18

GRÁFICO DA CARGA VERTICAL MÁXIMA
EM FUNÇÃO DO CURSO PARA
UMA VIDA ÚTIL DE 600Km
(EIXO DA UNIDADE NA HORIZONTAL)

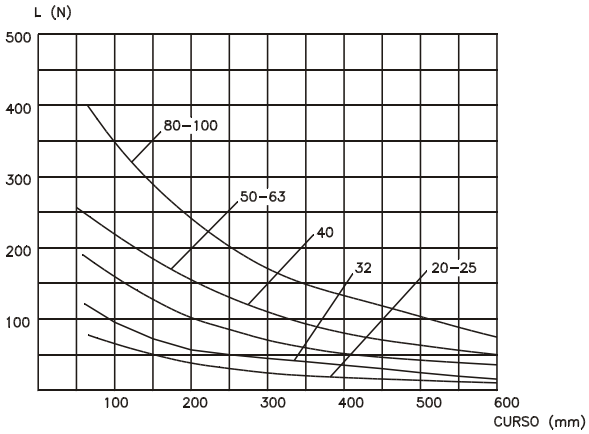

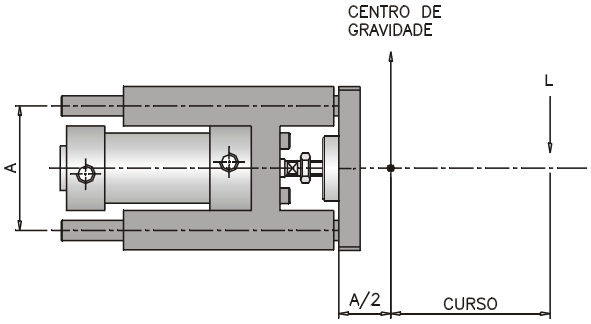

GRÁFICO DA CARGA VERTICAL MÁXIMA
EM FUNÇÃO DO CURSO PARA
UMA VIDA ÚTIL DE 250Km
(EIXO DA UNIDADE NA HORIZONTAL)

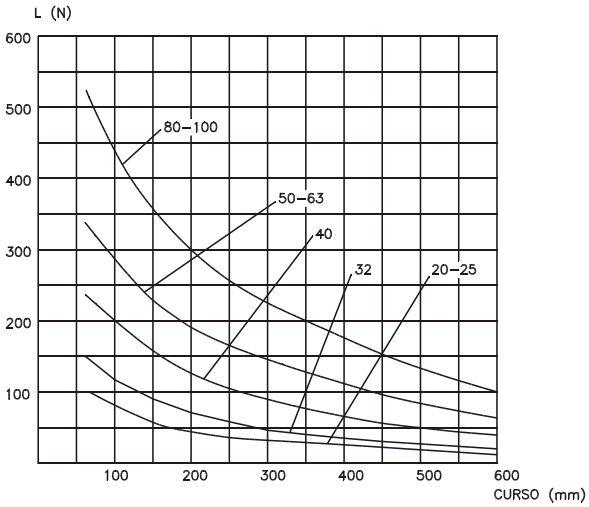

PARA CURSOS < 60mm MULTIPLICAR
A CARGA PELA CONSTANTE K:

CURSO (mm)	k
50	0.9
40	0.8
30	0.7
20	0.6

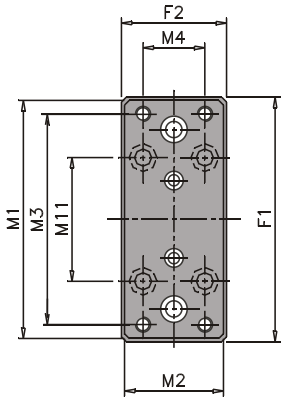

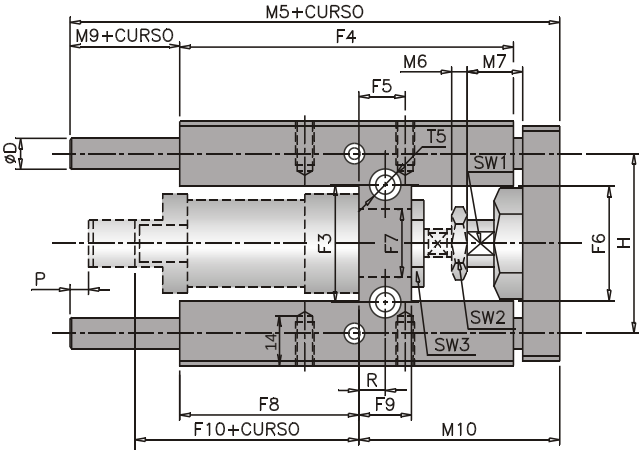

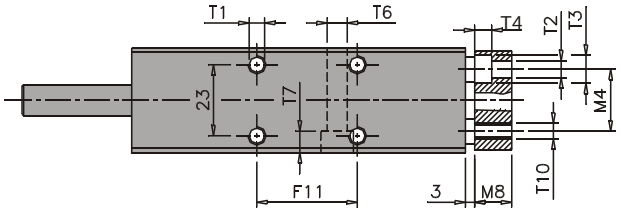

Ø	ØD	H	R	P	B	F1	F2	F3	F4	F5	F6	ØF7	F8	F9	F10	F11
20	10	58	8,5	6	50	79	34	38	108	15	37	22	58	17	87	32,5
25	10	58	8.5	1	50	79	34	38	108	15	37	22	58	17	94	32,5

Ø	M1	M2	M3	M4	M5	M6	M7	M8	M9	M10	M11	ØT1
20	76	32	68	20	160	6,3	22	12	37	65	40	M6
25	76	32	68	20	160	5,0	17	12	37	65	40	M6

Ø	ØT2	ØT3	T4	ØT5	ØT6	T7	T10	SW1	SW2	SW3
20	5,5	9	5,5	10,5	6,5	7	M5	13	13	27
25	5,5	9	5,5	10,5	6,5	7	M5	13	17	27

GUIAS LINEARES VERSÃO "H" GLI H 32 À 100mm

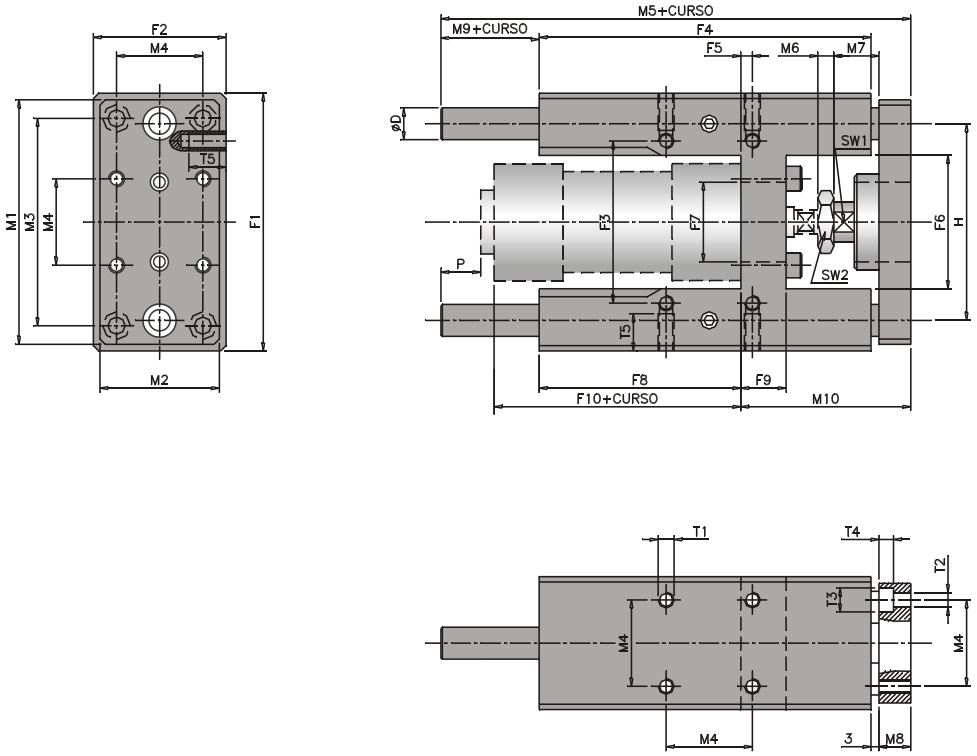

Ø	ØD	F1	F2	F3	F4	F5	F6	ØF7	F8	F9	F10	H	M1	M2	M3	M4
32	12	97	50	61	125	4,3	50,2	30	76	17	94	74	90	45	78	32,5
40	16	115	58	69	140	11	58,2	35	81	21	105	87	110	54	84	38
50	20	137	70	85	150	18,8	70,2	40	79	26	106	104	130	63	100	46,5
63	20	152	85	100	182	15,3	85,2	45	111	26	121	119	145	80	105	56,5
80	25	189	105	130	215	21	105,4	45	128	34	128	148	180	100	130	72
100	25	213	130	150	220	24,5	130,4	55	128	39	138	173	200	120	150	89

Ø	M5	M6	M7	M8	M9	M10	P	T1	ØT2	ØT3	T4	T5	SW1
32	177	6	17	12	37	64	15	M6	6,5	10,5	6,5	14	13
40	192	7	22	12	37	74	9	M6	6,5	10,5	6,5	14	15
50	205	8	26	15	37	89	8	M8	8,5	13,5	9	16	22
63	237	8	26	15	37	88	23	M8	8,5	13,5	9	16	22
80	280	9	32	20	42	110	40	M10	11	18	11	20	27
100	280	9	32	20	37	115	25	M10	11	18	11	20	27

BUCHAS DE BRONZE E ESFERAS RECIRCULANTES SÉRIE "B" SÉRIE “R” GLIH 20 À 100

GRÁFICO DA FLEXÃO DAS GUIAS
EM FUNÇÃO DO CURSO
CARGA: HASTES DAS GUIAS + 10N
(EIXO DA UNIDADE NA HORIZONTAL)

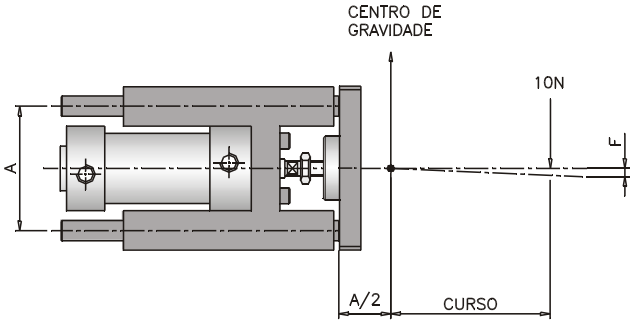

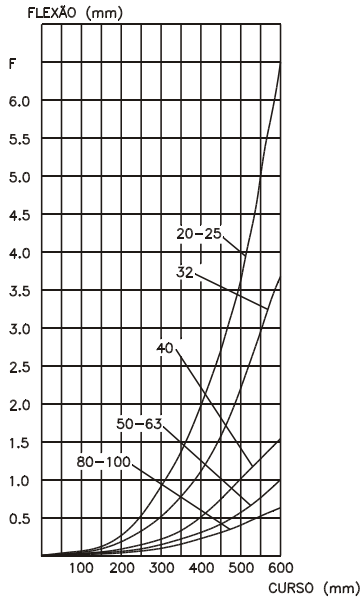

BUCHAS DE BRONZE AUTO LUBRIFICANTES SÉRIE "B" GLIH 20 À 100
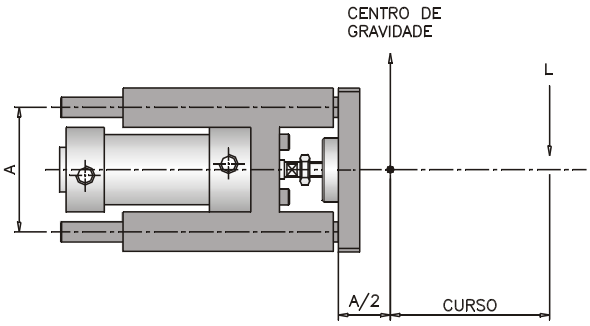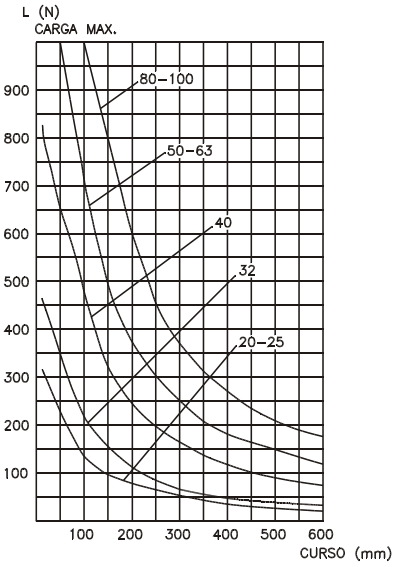
GRÁFICO DA CARGA VERTICAL MÁXIMA
EM FUNÇÃO DO CURSO
(EIXO DA UNIDADE NA HORIZONTAL)